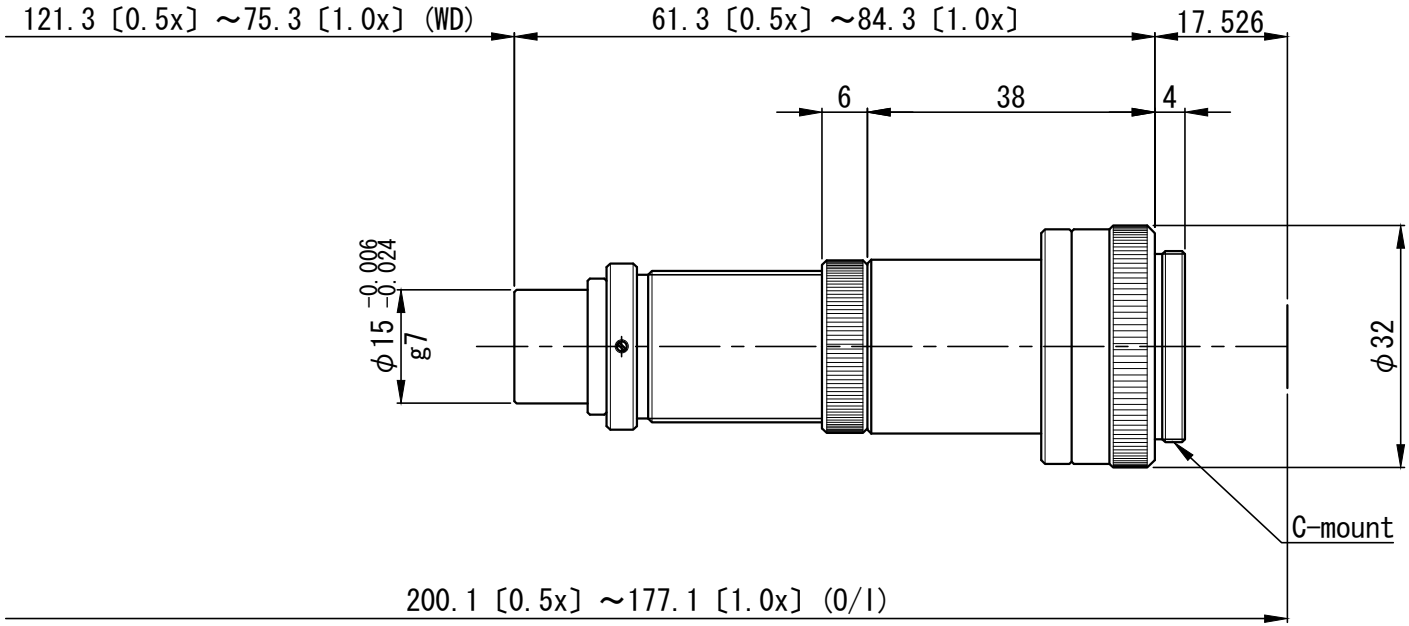

△				APPROVED	CHECKED	MATERIAL 材料						CHAMFER 一般面取		QUANTITY 個数	
△				T.A.	T.A.	TREATMENT 処理						FINISHING 仕上			
△						TREATMENT CONTACT 処理接点						DECENTRATION 偏芯			
△						OVER 250 UP TO 1000	±0.3	±0.5	±1.0	±0.2	UNIT(mm)	ANGLE 角度	METHOD 図法	REMARK 適用（機種名）	
△				DESIGNED	DRAWN	OVER 63 UP TO 250	±0.2	±0.3	±0.6	±0.15					
△						OVER 16 UP TO 63	±0.1	±0.2	±0.4	±0.1					
△				T.T.	T.T.	OVER 0 UP TO 16	±0.05	±0.1	±0.2	±0.1	SCALE	1 / 1	NAME	外 観 図	
	DATE	EXCH NO.	REVISION 変更記事			TOLERANCES	Ⓐ	B	C	S	DATE	'11.05.12	DRAW NO.	0DMC0001A1	