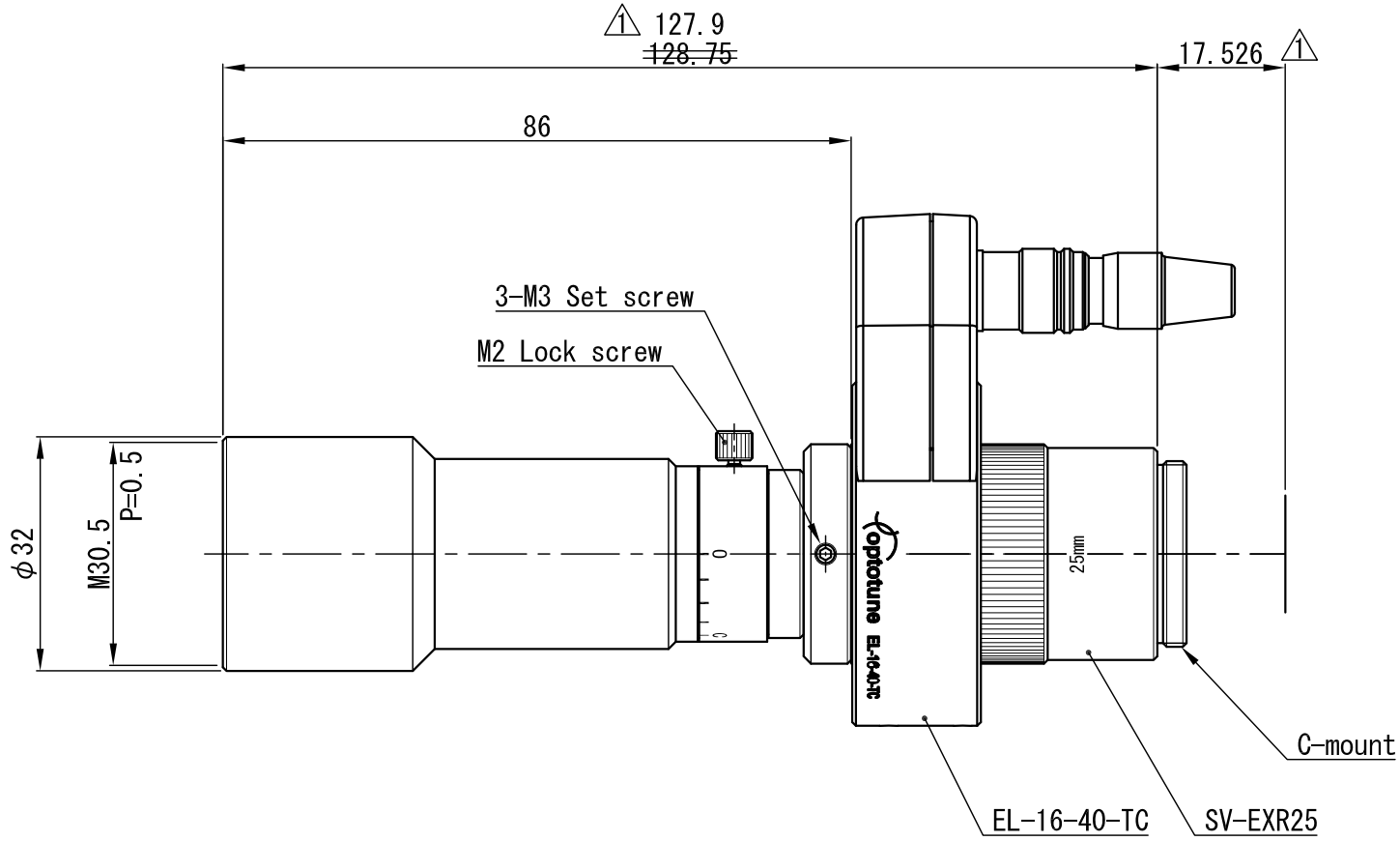

△×				APPROVED	CHECKED	MATERIAL 材料						CHAMFER 一般面取		QUANTITY 個数	
△×				S.U.	S.U.	TREATMENT 処理						FINISHING 仕上			
△×						TREATMENT CONTACT 処理接点						DECENTRATION 偏芯			
△×						OVER 250 UP TO 1000	±0.3	±0.5	±1.0	±0.2	UNIT(mm)	ANGLE 角度	METHOD 図法	REMARK 適用（機種名）	
△×				DESIGNED	DRAWN	OVER 63 UP TO 250	±0.2	±0.3	±0.6	±0.15		–		VS-THV1-110/S-LQL1+液体ﾚﾝｽﾞ+SV-EXR25	
△1× 2	全長訂正、寸法追記	'18.12.20	T.T.	S.U.	M.M.	OVER 16 UP TO 63	±0.1	±0.2	±0.4	±0.1	SCALE	1 / 1	NAME	外 観 図	
NO.×箇所	REVISION 訂正事項	DATE	NAME			OVER 0 UP TO 16	±0.05	±0.1	±0.2	±0.1					
						TOLERANCES	A	B	C	S	DATE	'17.09.29	DRAW NO.	0D0E1087A2	